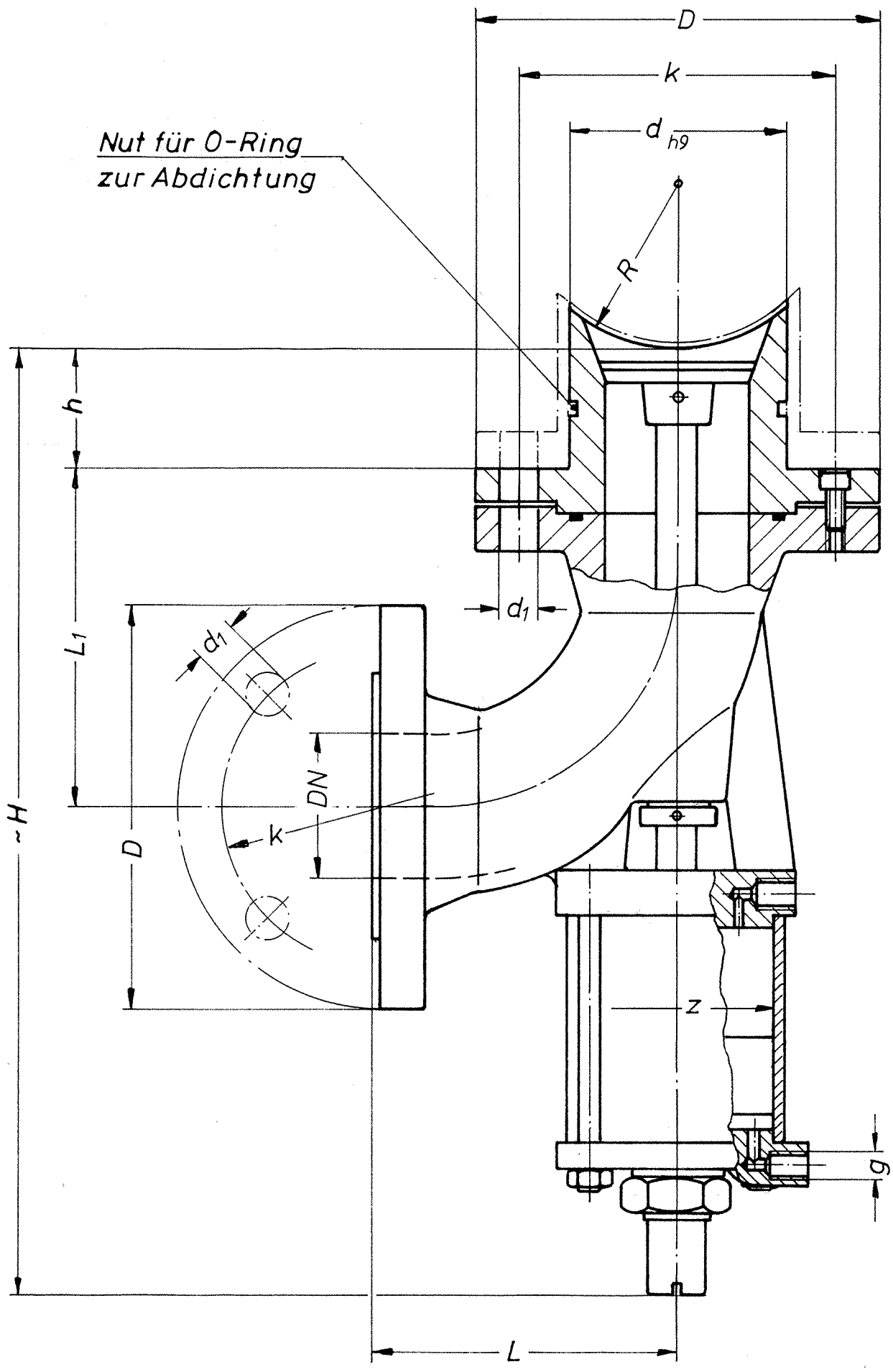


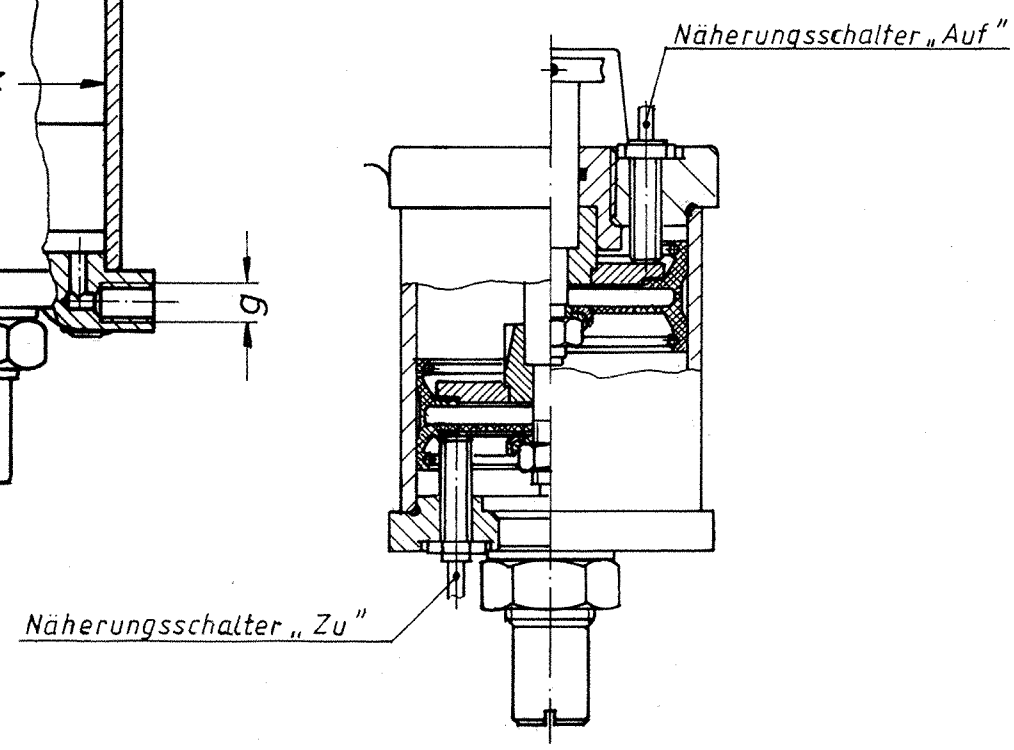


Öffnungsdruck max. 1,5 bar
Steuerdruck min. 3-6 bar

| Gegenstand | | | | Teil | Zeich. Nr. | Werkstoff | Modell | Rohmaße |
|---|---|---|---|---|---|---|---|---|
| 2000 | Datum | Name | Nr. | Änderung | | | | |
| gezeichn. | 21.01. | Abd. | | | | | | |
| geprüft | | | | | | | | |
| Maßstab | ÷ | | | | | | | |
| Abmaße | | | | | | | | |
| Paßmaße | | | | | | | | |
| Stück | | | | | | | | |

KARL WIDENMANN
ARMATUREN · METALLGUSS
89522 HEIDENHEIM (BRENZ)

Nr. Bd44M-03

Ersatz für:

# Bodenablaßventil
mit Kraftkolben-Betätigung

| DN | $\phi d_{h9}$ | $\phi D$ | $\phi k$ | Schraubenloch $\phi d_1$ | Schraubenloch Anzahl | R min. | ≈H | h | g | L | $L_1$ | Hub | $\phi z$ | Zchg.-Nr. |
|---|---|---|---|---|---|---|---|---|---|---|---|---|---|---|
| 50 | 80 | 165 | 125 | 17,5 | 4 | 62,5 | 356 | 56 | G 1/4 | 120 | 136 | 30 | 65 | Bd44-0.2 |
| 65 | 100 | 185 | 145 | | | 75 | 433 | | | 140 | 153 | 45 | 90 | Bd45-0.1 |
| 80 | 120 | 200 | 160 | | 8 | 87,5 | 466 | 60 | | 160 | 175 | 50 | | Bd46-0.1 |
| 100 | 140 | 220 | 180 | | | 100 | 520 | | | 180 | 195 | 60 | 110 | Bd47-0.1 |
| | | | | | | | | | | | | | | |
| 150 | 190 | 285 | 240 | 22 | | 175 | 671 | | | 250 | 270 | 80 | 140 | Bd49-0.1 |
| 200 | 250 | 340 | 295 | | | 225 | 820 | | G 1/2 | 300 | 324 | 100 | 180 | Bd50-0.2 |

Werkstoff: Krümmer CC480K-GS, Ventilsitz und Ventilkegel in rost-und säurebeständigem Stahl W-Nr. 1.4404
Lieferung mit Näherungsschalter